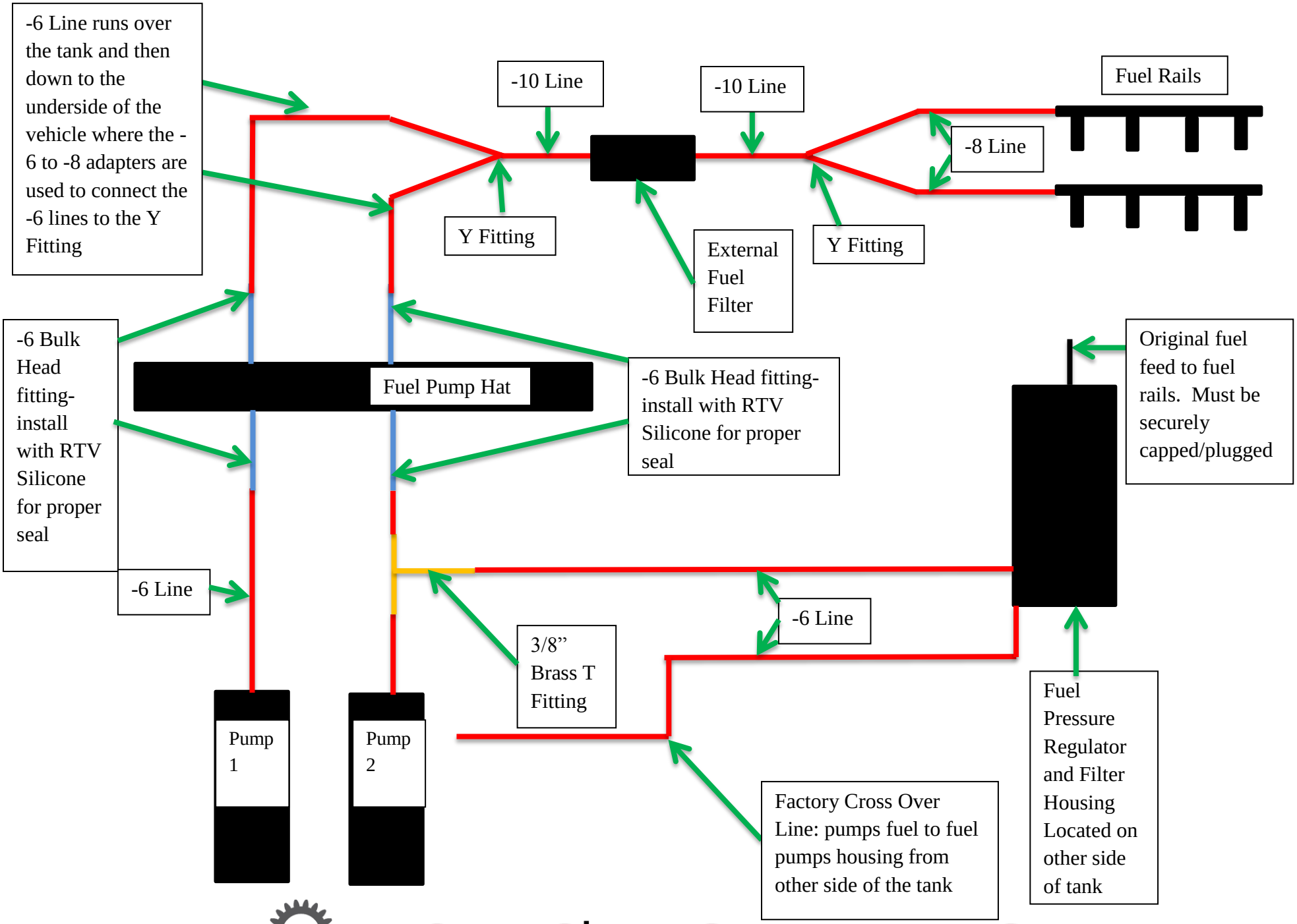

WEISTEC|ENGINEERING