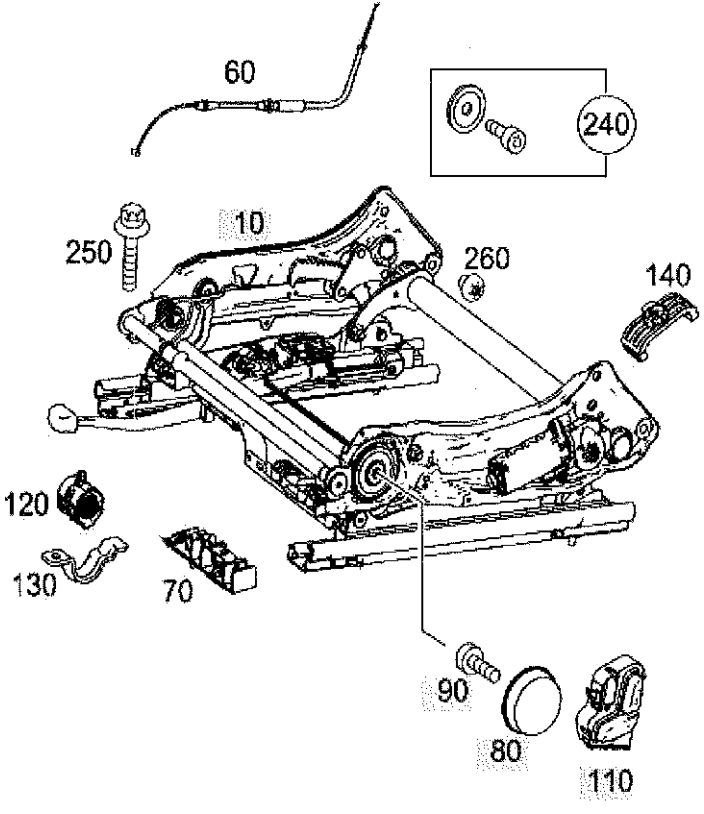
60
240
250
10
260
140
120
130
70
90
80
110

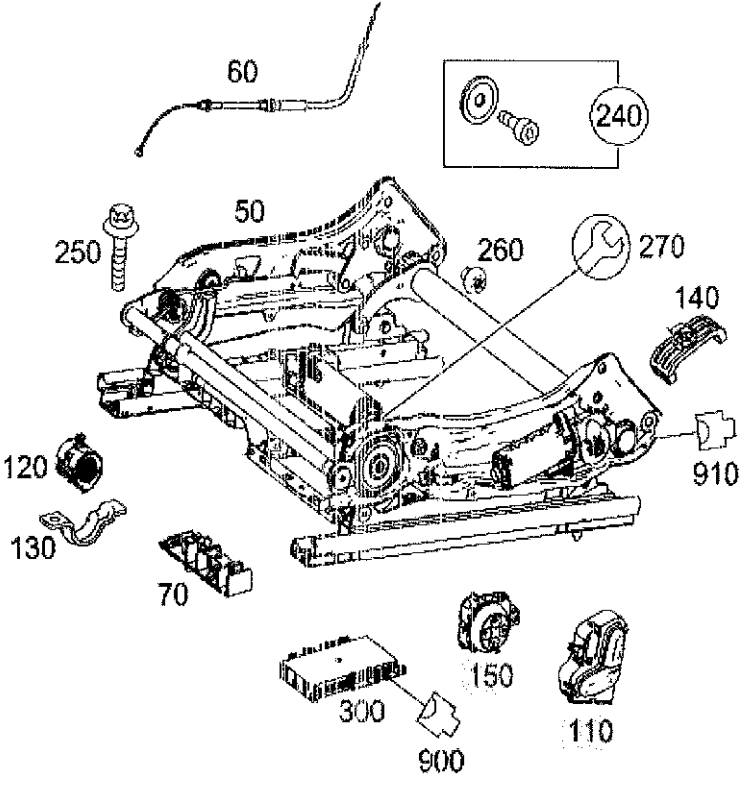
60
240
250
50
260
270
140
910
120
130
70
150
300
900
110

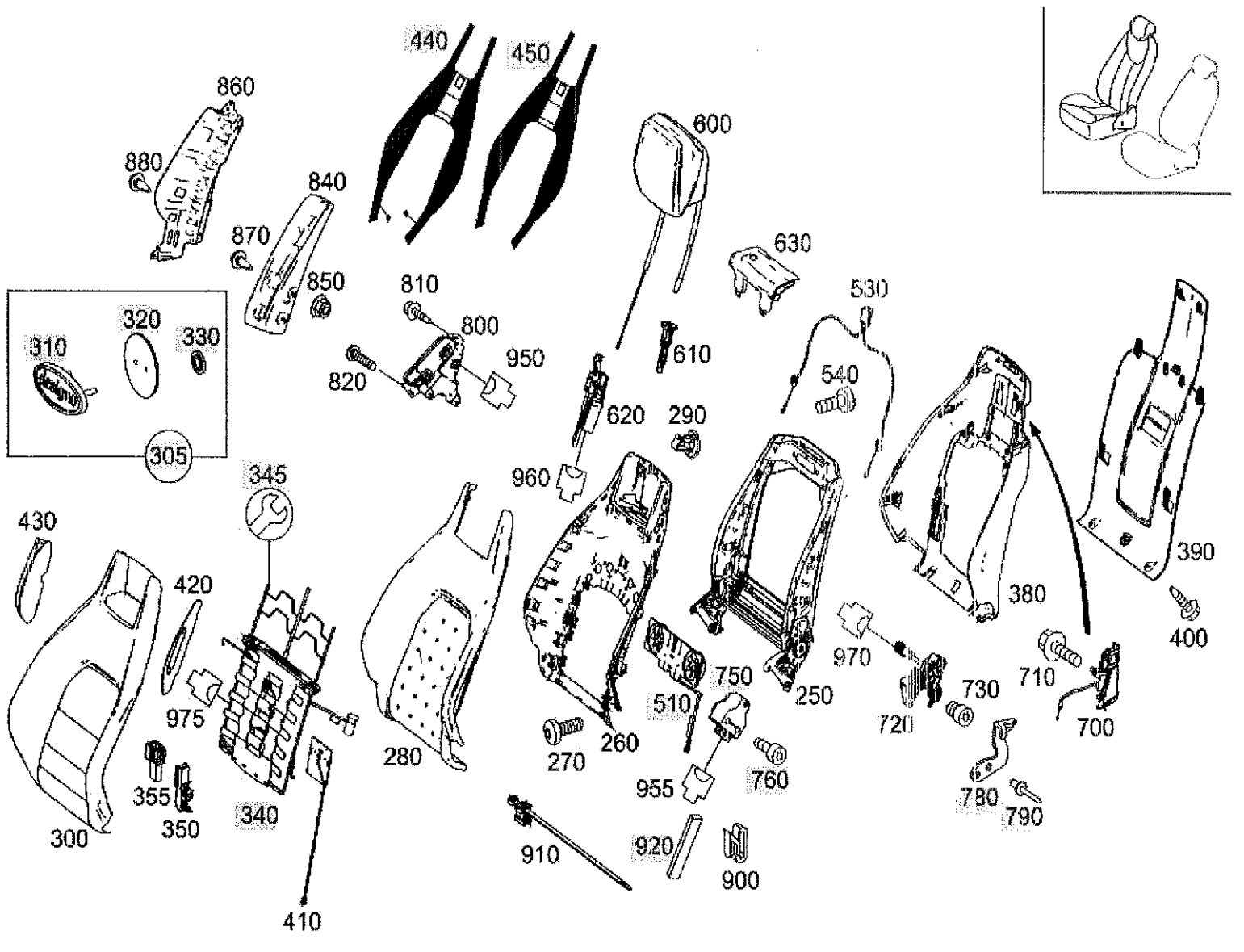
440
450
860
880
840
870
850
810
800
820
950
600
610
630
530
540
620
290
960
310
320
330
305
345
430
420
975
355
350
300
340
410
280
260
270
750
510
250
955
760
910
920
900
970
720
730
710
700
780
790
390
400
380