Tabelle1
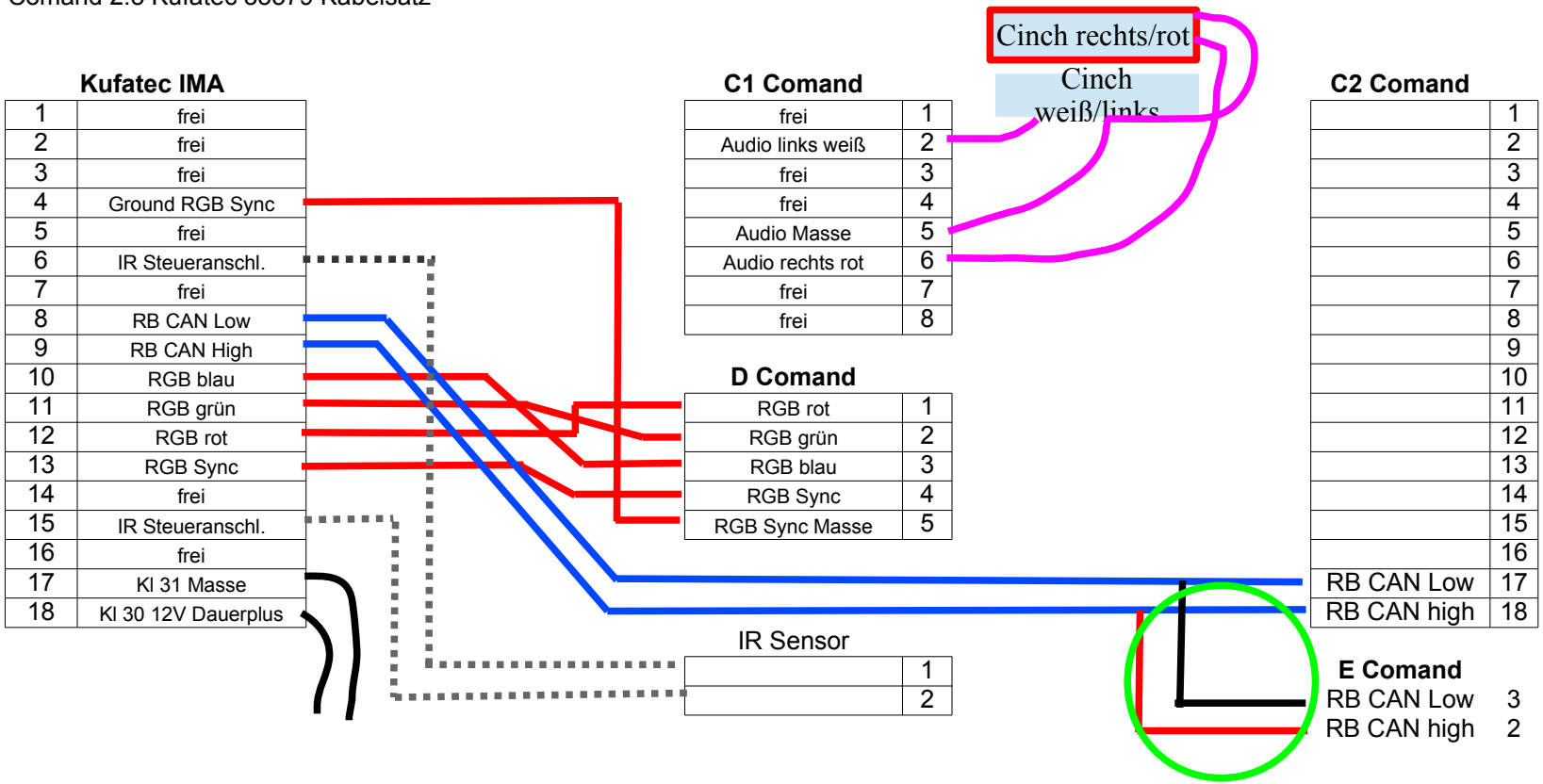
Comand 2.5 Kufatec 35579 Kabelsatz